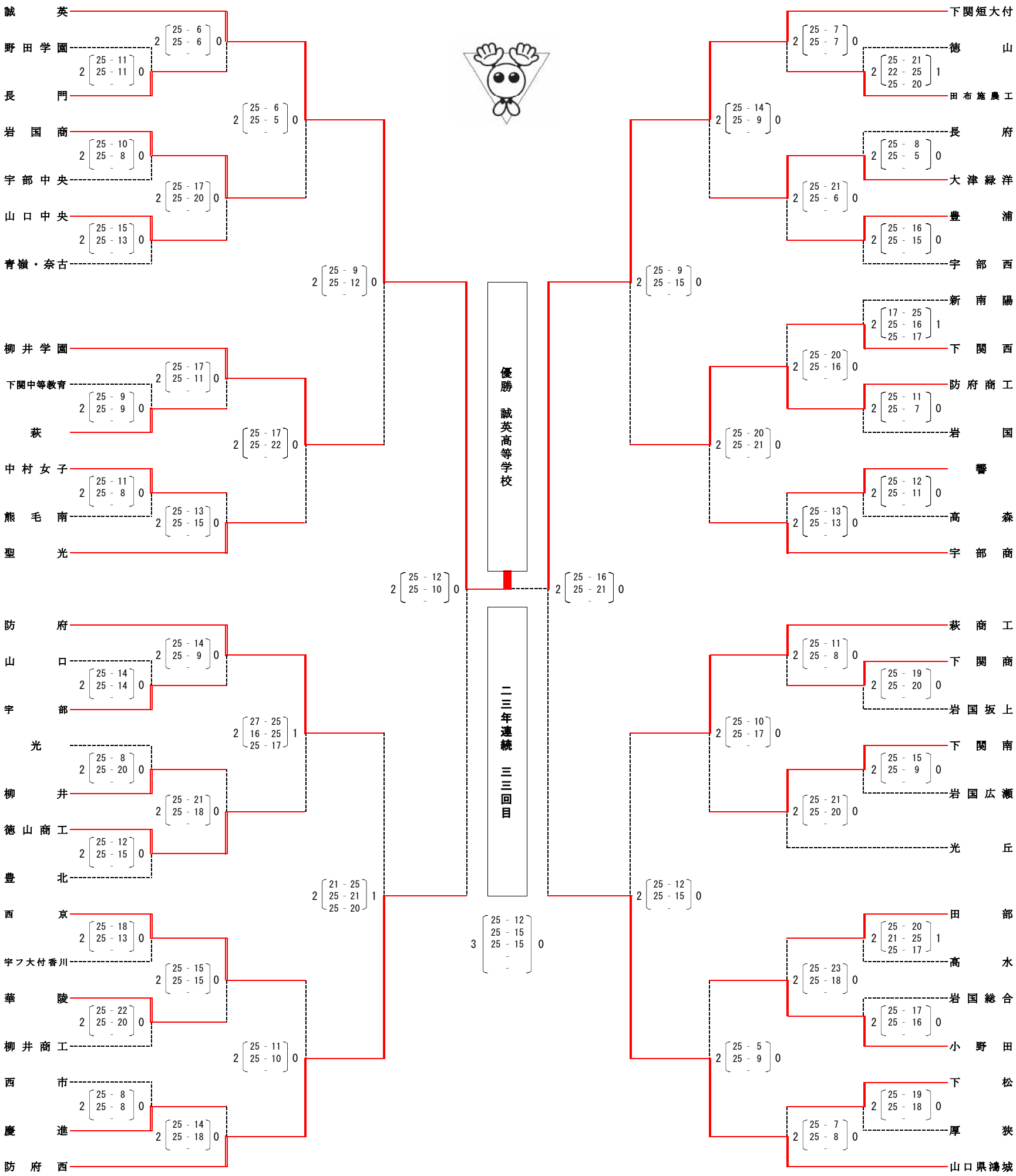春の高校バレー第６５回全日本バレーボール高等学校選手権大会山口県代表決定戦
平成２４年１１月３日（土）・１０日（土）・１１日（日）
《　女　子　》