平成２１年度山口県高等学校バレーボール新人大会兼山口県体育大会（高校の部）

平成２１年１１月１４日（土）・１５日（日）・１６日（月）
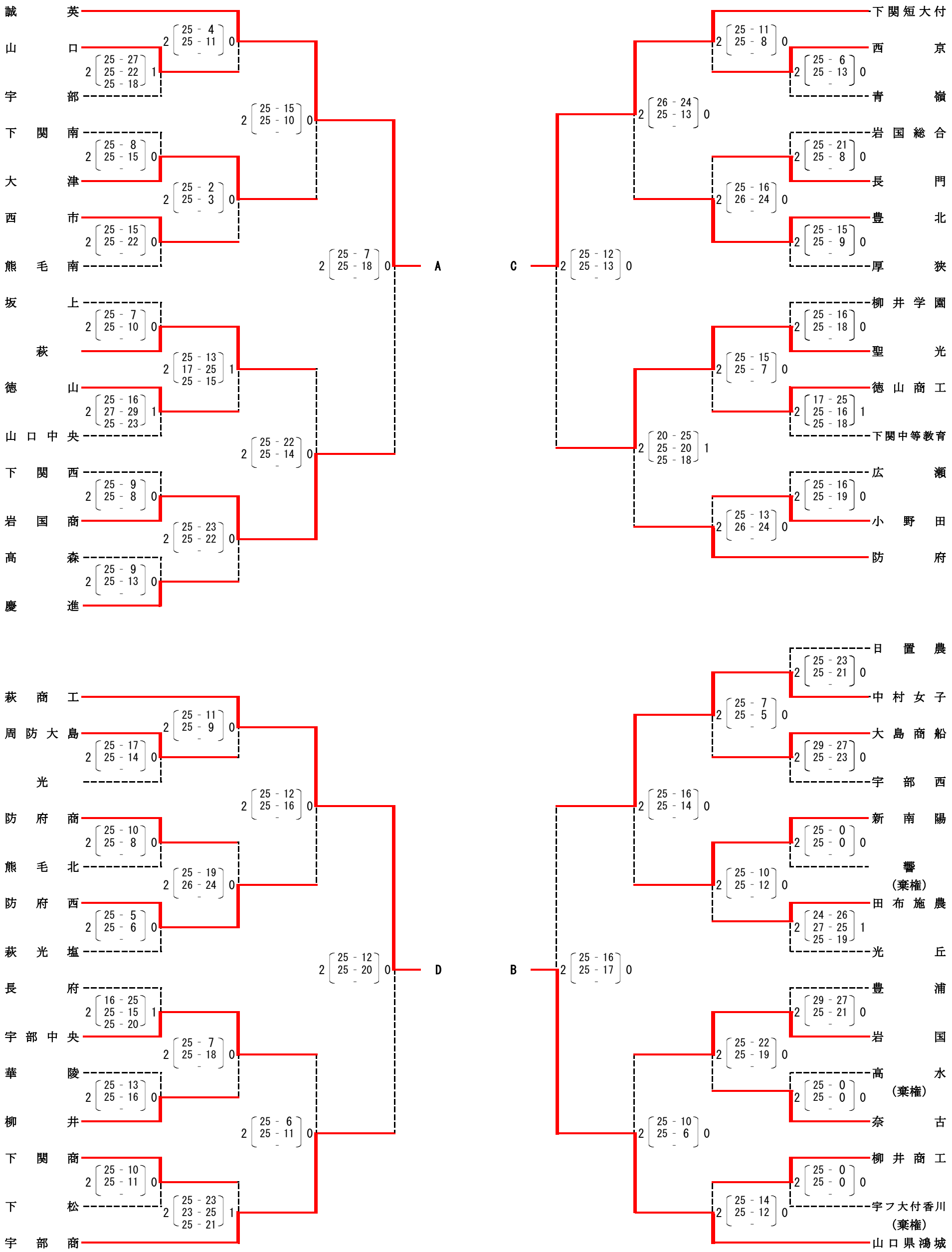
《　女　子　》