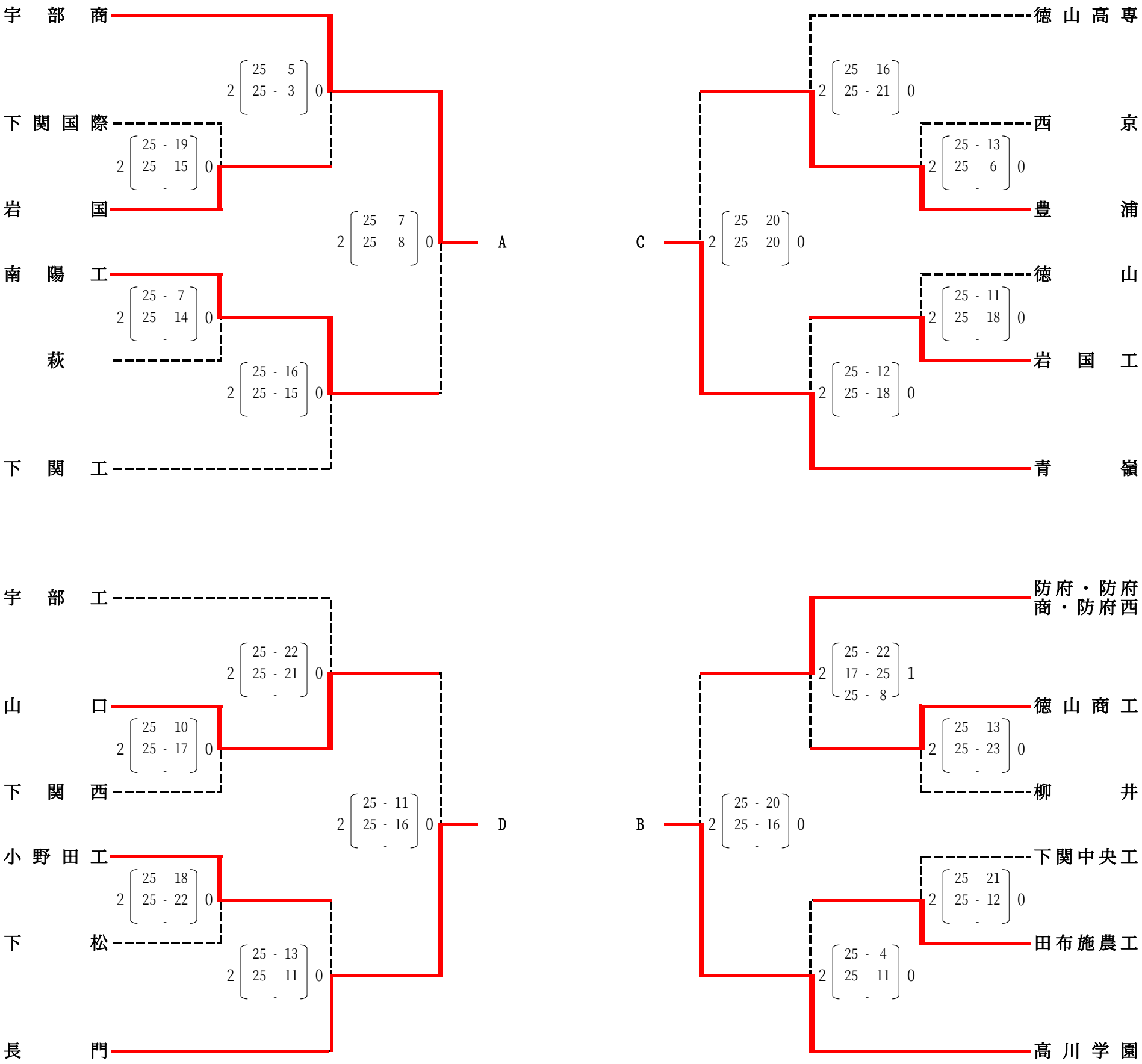平成２２年度山口県高等学校バレーボール新人大会兼山口県体育大会（高校の部）
平成２２年度中国高等学校バレーボール新人大会山口県予選会
平成２２年１月２８日（金）・２９日（土）
《　男　子　》