第６４回山口県高等学校総合体育大会（バレーボール競技）
第６６回全国高等学校総合体育大会バレーボール競技山口県予選会
平成２５年度天皇杯・皇后杯全日本バレーボール選手権大会山口県予選会

平成25年6月1日（土）・2日（日）　宇部市

《　男　子　》

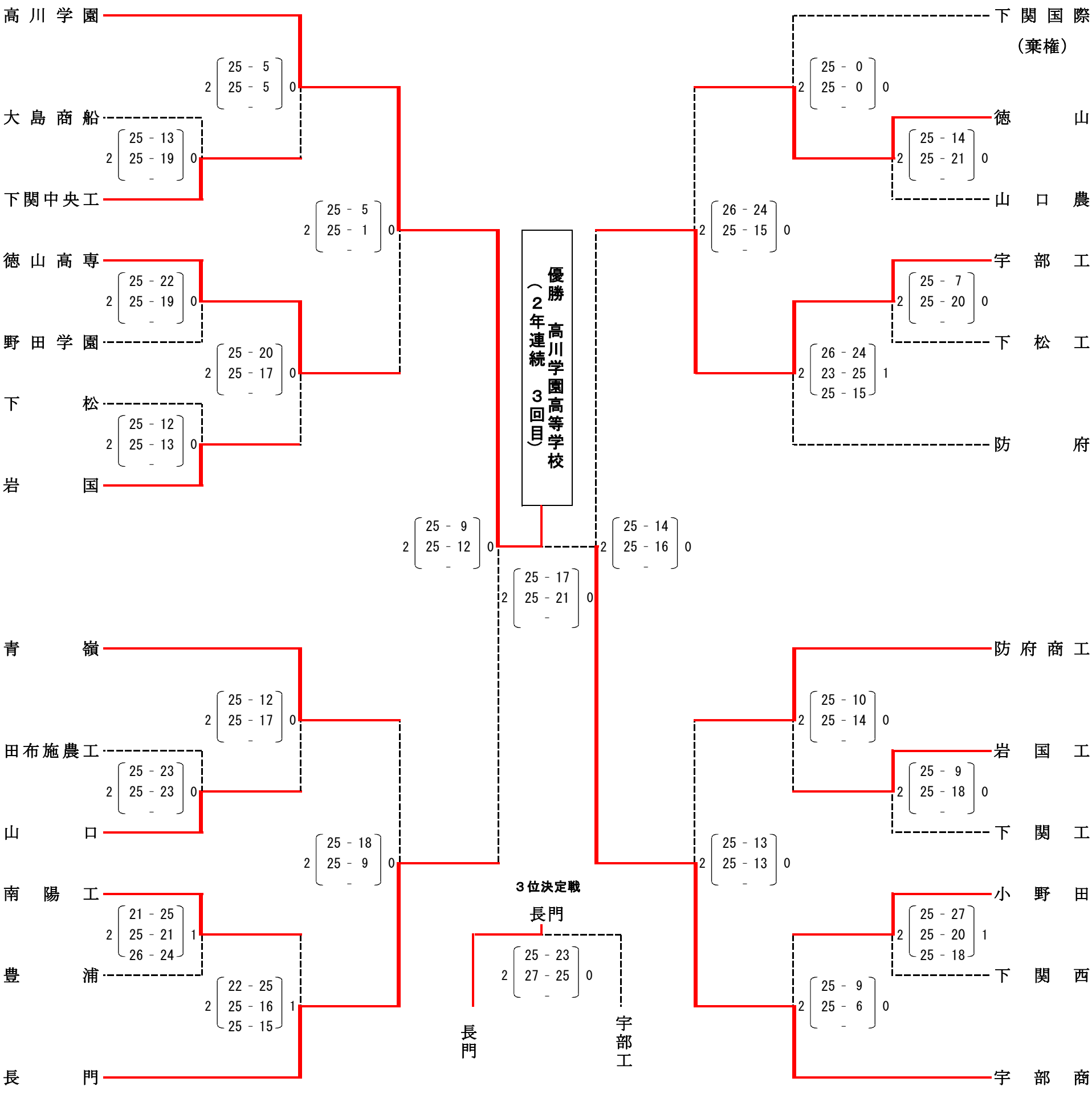

第６４回山口県高等学校総合体育大会（バレーボール競技）
第６６回全国高等学校総合体育大会バレーボール競技山口県予選会
平成２５年度天皇杯・皇后杯全日本バレーボール選手権大会山口県予選会

平成25年6月1日（土）・2日（日）　宇部市
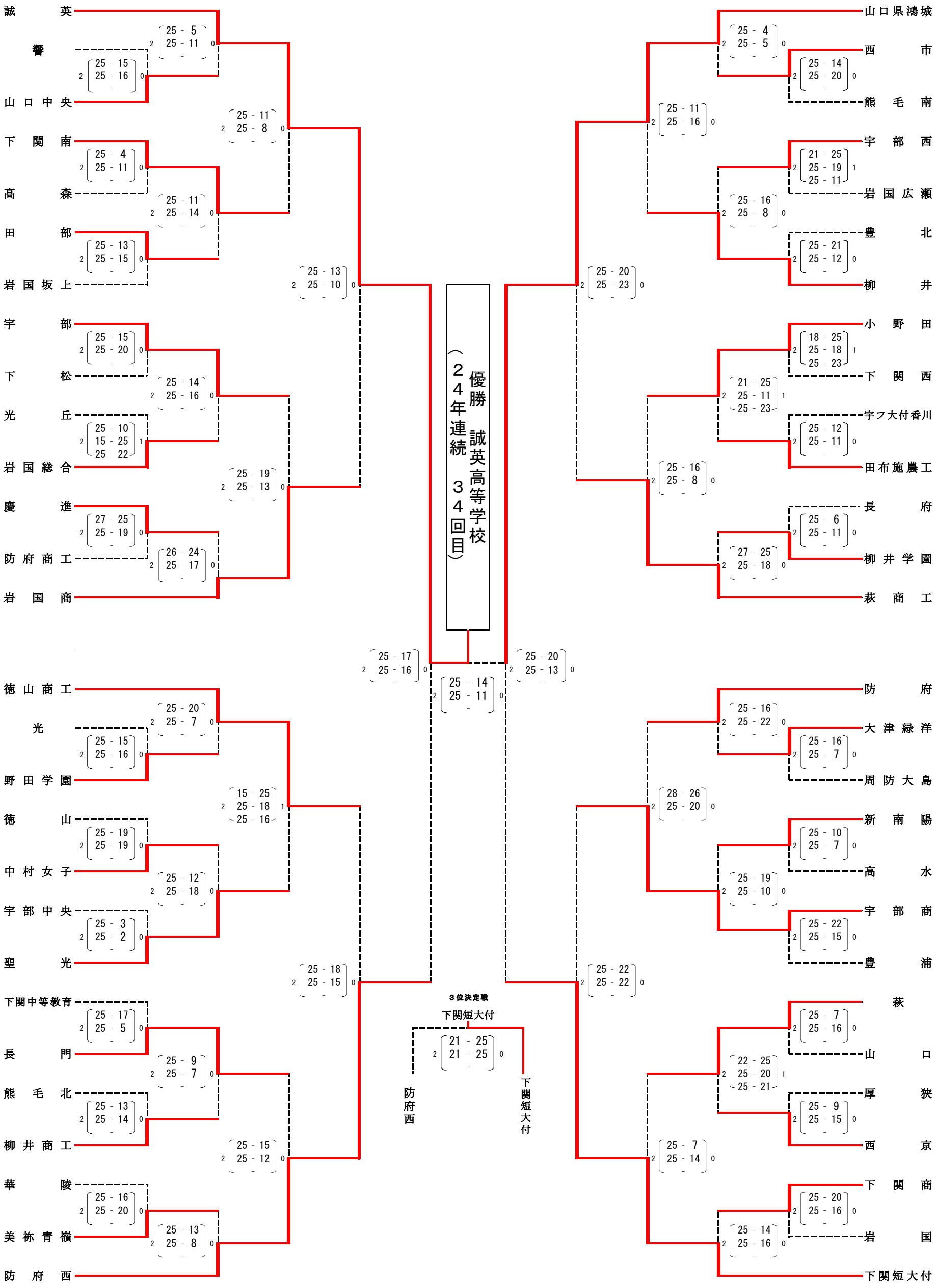
《　女　子　》